Parts List パーツリスト

動力刈払機

Model: **BC234SNL**

パーツリストコード 525052

株式会社丸山製作所
MARUYAMA MFG. CO., INC.

2020. 07.

BC234SNL
1.本　体

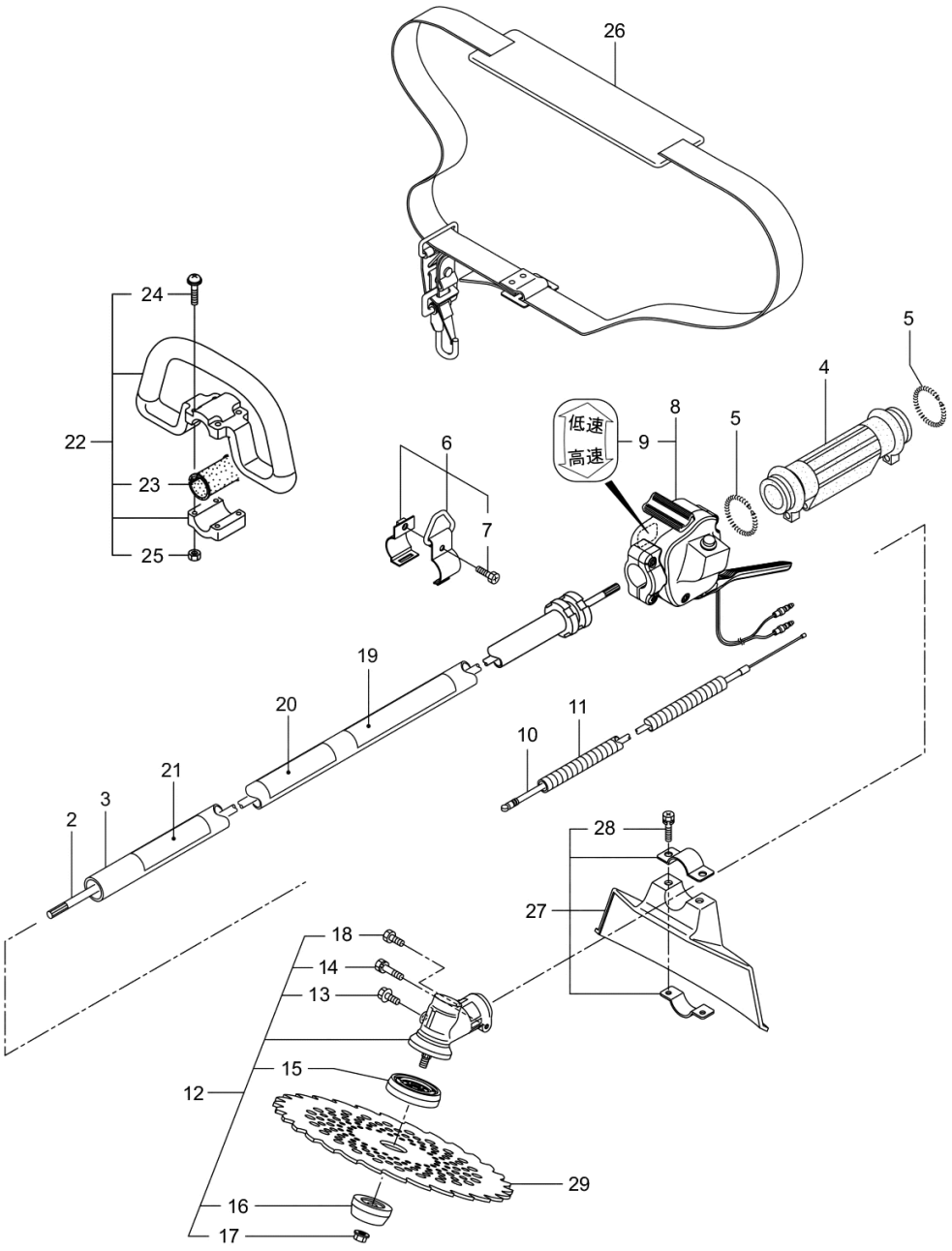

記号	番号	品番	代表品番	部品名称	個数	単位販売数	備考	ﾒｰｶｰｺｰﾄﾞ
×	1	364905		BC234SNL	1			
	2	227923		ﾃﾞﾝﾄﾞｳｼﾞｸ	1		7X1523L SP-18	
	3	227925		ﾎﾞｳｼﾝｶﾞｲｶﾝﾏﾄﾒ	1			
×	4	211736		ﾎﾝﾀｲﾆｷﾞﾘB	1			
×	5	211737		ﾊﾞﾝﾄﾞ	2			704096
	6	054691		ﾂﾘｶﾅｸﾞｸﾐﾀﾃ	1		7ﾌｸﾑ	
	7	089738		6ｶｸﾎﾞﾙﾄ(+ｱﾌﾟｾｯﾄ)	1	10	M5X15	
	8	560724		ﾄﾘｶﾞﾚﾊﾞｰｸﾐﾀﾃ(24/TH)	1		9ﾌｸﾑ	
	9	560182	236111	ﾗﾍﾞﾙ	1		ｺｳ-ﾃｲ	
	10	235751		ｽﾛｯﾄﾙﾜｲﾔ	1		365L I/O 73.5	
	11	213548		ｺﾙｹﾞｰﾄﾁｭｰﾌﾞ	1		ﾖﾋﾞ10 200L	
	12	225835		ｷﾞﾔｹｰｽｸﾐﾀﾃ	1		13～18ﾌｸﾑ	
	13	225897		6ｶｸﾎﾞﾙﾄ(+)W	1	10	M6X8	
	14	092550		6ｶｸﾎﾞﾙﾄ(+)SW	1	10	M5X25-7T	
	15	225891		ﾊﾓﾉﾎﾞｽA	1			
	16	225892		ﾊﾓﾉﾎﾞｽB	1			
	17	225893		ｻﾗﾊﾞﾈｻﾞｶﾞﾈｯｷﾅｯﾄ	1	5	M8 ﾋﾀﾞﾘ	
	18	225896		6ｶｸﾎﾞﾙﾄ(+)	1	10	M5X10	
	19	220549		ﾁｭｳｲﾏｰｸ	1			
	20	242297		ﾈｰﾑﾌﾟﾚｰﾄ	1		BC234SNL	
	21	231654		ﾊﾘﾏｰｸ	1		ECO	
	22	214224		ﾙｰﾌﾟﾊﾝﾄﾞﾙｸﾐﾀﾃ	1		23～25ﾌｸﾑ	
	23	213171		ﾊﾝﾄﾞﾙﾄﾘｯｹｺﾞﾑ	1			
	24	222142		ﾅﾍﾞｺﾈｼﾞ(+)W	4	10	M5X28	
	25	081027		6ｶｸﾅｯﾄ M5X0.8	4	10	M5	83406-41750
	26	220533		ｶﾀｶｹﾊﾞﾝﾄﾞｸﾐﾀﾃ	1			720853570

記号	番号	品番	代表品番	部品名称	個数	単位販売数	備考	ﾒｰｶｰｺｰﾄﾞ
	27	222821		ｼﾞﾖｳﾒﾝｶﾊﾞｰｸﾐﾀﾃ	1		28ﾌｸﾑ	
	28	092561		6ｶｸﾎﾞﾙﾄ (+)SW	2	10	M5X25	
	29	224624		ﾁｯﾌﾟｿｰ	1			

BC234SNL エンジン
2. クランクケース、シリンダ、コイル

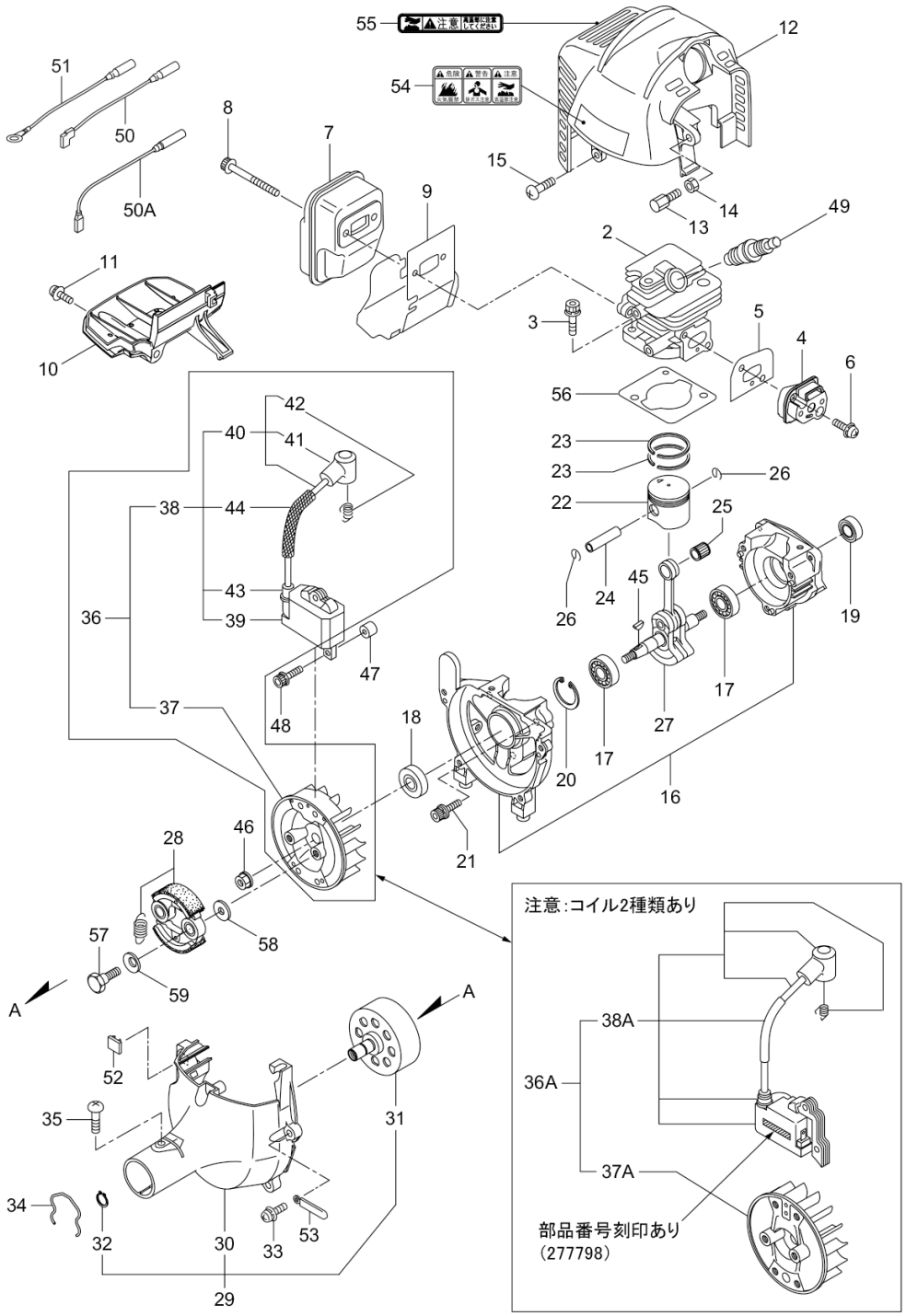

記号	番号	品番	代表品番	部品名称	個数	単位販売数	備考	ﾒｰｶｰｺｰﾄﾞ
	1	875400		EE231/64	1		EE231/64	
	2	278641		ｼﾘﾝﾀﾞ	1			
	3	267290		ｽｸﾘｭ	2	5	M5X20	
×	4	272744		ｲﾝｼｭﾚｰﾀ	1			
	5	267049		ｶﾞｽｹｯﾄ	1	5		
	6	269826		ﾅﾍﾞｺﾈｼﾞ(+)WSW	2	10	M5X25WSW	
×	7	246697		ﾏﾌﾗｱｾﾝﾌﾞﾘ	1			
	8	266402		ｽｸﾘｭ	2	5	M5X55	
	9	247073		ｶﾞｽｹｯﾄ	1			
	10	276868		ｱﾝﾀﾞｰｶﾊﾞｰ	1			
	11	269827		ｽｸﾘｭ	1	5	M5X16	
	12	247317		ﾄｯﾌﾟｶﾊﾞｰｺﾝﾌﾟﾘｰﾄ	1			
	13	563151		ｽｸﾘｭ	1	5	M6X15	
	14	261878		6ｶｸﾅｯﾄ	1	10		
	15	280144		ﾀｯﾋﾟﾝﾈｼﾞ	1	10	4X16	-
	16	273674	563679	ｸﾗﾝｸｹｰｽ(TH)	1			
	17	280488	261491	ﾍﾞｱﾘﾝｸﾞ	2		PPL 6001	
	18	261492		ｵｲﾙｼｰﾙ	1		ISCD12287	
	19	261386		ｵｲﾙｼｰﾙ	1		ISCD12227	
	20	055185		Cｶﾞﾀﾄﾒﾜ ｱﾅﾖｳ28	1	5	H28	82111-21260
	21	261612		6ｶｸｱﾅﾂｷﾎﾞﾙﾄWSW	3	10	M5X30	
	22	272204	272089	ﾋﾟｽﾄﾝ	1			
	23	264891		ﾋﾟｽﾄﾝﾘﾝｸﾞ	2			
	24	261036		ﾋﾟｽﾄﾝﾋﾟﾝ	1			
	25	288520		ﾆｰﾄﾞﾙﾍﾞｱﾘﾝｸﾞ	1		8E-KV8X11X11.8	
	26	261576		ｻｰｸﾘｯﾌﾟ	2			
	27	274146		ｸﾗﾝｸｼｬﾌﾄｺﾝﾌﾟﾘｰﾄ	1			
	28	248058		ｸﾗｯﾁｱｾﾝﾌﾞﾘ	1			
	29	272095		ﾌｧﾝｶﾊﾞｰｱｾﾝﾌﾞﾘC	1		30～32ﾌｸﾑ	
	30	282233		ﾌｧﾝｶﾊﾞｰ	1			

記号	番号	品番	代表品番	部品名称	個数	単位販売数	備考	ﾒｰｶｰｺｰﾄﾞ
	31	289727		ｸﾗﾂﾁﾄﾞﾗﾑｺﾝﾌﾟﾘｰﾄ	1			
	32	014210		Cｶﾞﾀﾄﾒﾜｼﾞｸﾖｳ 10	1	5	S10	83407-31140
	33	269831		ｽｸﾘｭ	4	5	M5X20WSW	
	34	282215		ｸﾘﾂﾌﾟ	1			
	35	281169		ｽｸﾘｭ	1	5		
	36	274927		ﾏｸﾞﾈﾄｱｾﾝﾌﾞﾘ	1		37～44ﾌｸﾑ	
	36A	277796		ﾏｸﾞﾈﾄｱｾﾝﾌﾞﾘ	1		37A,38Aﾌｸﾑ	
	37	283397		ﾛｰﾀ	1			
	37A	277797		ﾛｰﾀ	1			
	38	283165		ｲｸﾞﾆﾂｼｮﾝｺｲﾙｱｾﾝﾌﾞﾘ	1		39～44ﾌｸﾑ	
	38A	277798		ｲｸﾞﾆﾂｼｮﾝｺｲﾙｱｾﾝﾌﾞﾘ	1			
	39	283267		ｺｲﾙ	1			
	40	283268		ｺｰﾄﾞｱｾﾝﾌﾞﾘ	1		41,42ﾌｸﾑ	
	41	283178		ﾌﾟﾗｸﾞｷｬﾂﾌﾟ	1			
	42	272805		ﾌﾂｸ	1			
	43	283271		ｷｬﾂﾌﾟ	1			
	44	283272		ﾁｭｰﾌﾞ	1			
	45	261076		ﾊﾝｹﾞﾂｷｰ	1	5		-
	46	261417		ｻﾗｻﾞｶﾞﾈﾂｷﾅﾂﾄ	1	5	M8	
	47	280381		ｽﾍﾟｰｻ	2	5		
	48	261256		6ｶｸｱﾅﾂｷﾎﾞﾙﾄ WSW	2	10	M4X25	
	49	286739	407768	ｽﾊﾟｰｸﾌﾟﾗｸﾞ CJ6Y	1		CJ6Y	3699-90020
	50	269722		ﾘｰﾄﾞ	1			
	50A	263804	283735	ﾘｰﾄﾞ	1			
	51	282880		ﾘｰﾄﾞ	1			
	52	280670		ｸﾞﾛﾒﾂﾄ	1			
	53	264588		ｸﾗﾝﾌﾟ	1	10		
	54	269705		ﾗﾍﾞﾙ	1		ｷｹﾝ ｶｷｹﾞﾝｷﾝ	

記号	番号	品番	代表品番	部品名称	個数	単位販売数	備考	ﾒｰｶｰｺｰﾄﾞ
	55	274191		ﾗﾍﾞﾙ	1		ｺｳｵﾝﾁｭｳｲ	
	56	289643		ｶﾞｽｹｯﾄ	1			
	57	269647		ｸﾗｯﾁﾎﾞﾙﾄ	2			
	58	269175		ﾜｯｼｬ	2	10	6.1X15X1.6	-
	59	261777		ｳｴｰﾌﾞﾜｯｼｬ	2	10		

BC234SNL　エンジン
3. リコイルスタータ

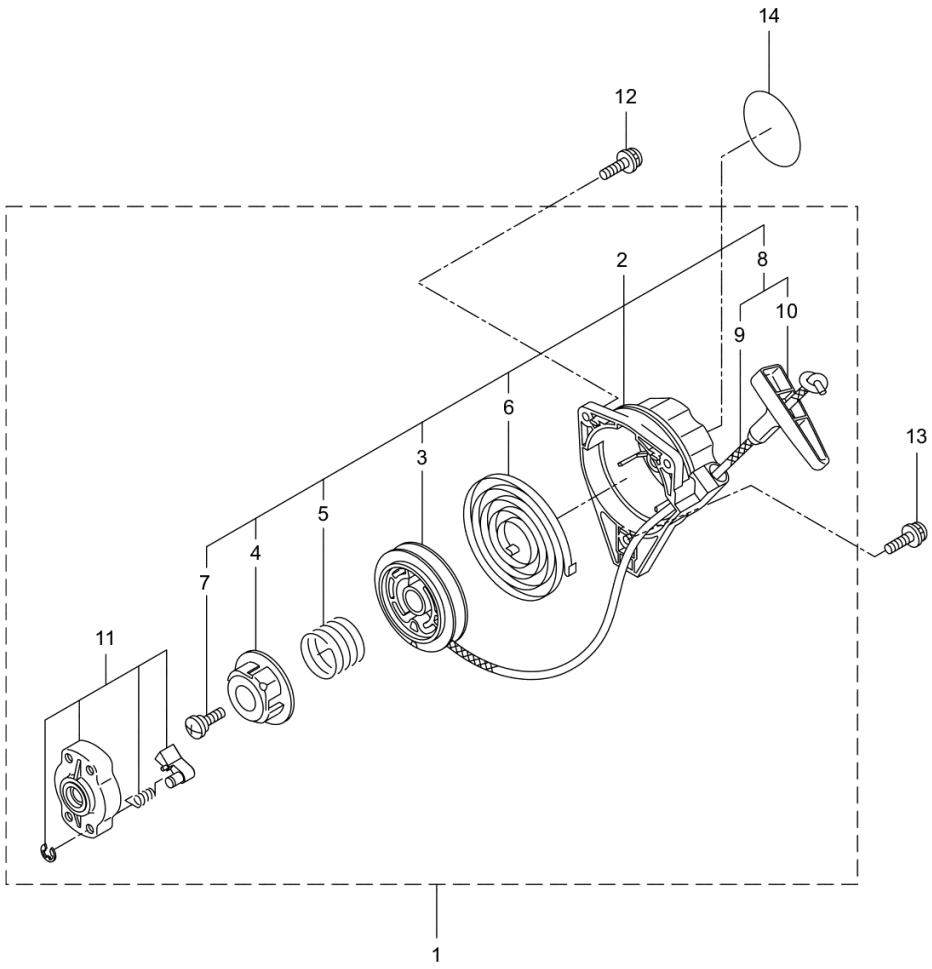

記号	番号	品番	代表品番	部品名称	個数	単位販売数	備考	ﾒｰｶｰｺｰﾄﾞ
	1	282404		ﾘｺｲﾙｽﾀｰﾀｱｾﾝﾌﾞﾘ	1		2～11ﾌｸﾑ	
	2	282405		ｽﾀｰﾀｱｾﾝﾌﾞﾘ	1		3～10ﾌｸﾑ	
	3	283411		ﾘｰﾙ	1			
	4	283412		ｶﾑﾌﾟﾚｰﾄ	1			
	5	280930		ﾀﾞﾝﾊﾟｰｽﾌﾟﾘﾝｸﾞ	1			
	6	280931		ｽﾊﾟｲﾗﾙｽﾌﾟﾘﾝｸﾞ	1			
	7	267213		ｾｯﾄｽｸﾘｭ	1	5		
	8	280932		ﾛｰﾌﾟｱｾﾝﾌﾞﾘ	1		9,10ﾌｸﾑ	
	9	280933		ｽﾀｰﾀﾛｰﾌﾟ	1			
	10	267219		ｽﾀｰﾀﾉﾌﾞ	1			
	11	280934		ﾌﾟｰﾘｱｾﾝﾌﾞﾘ	1			
	12	280489		ﾅﾍﾞｺﾈｼﾞ(+)WSW	2	10	M4X20	
	13	269833		ｽｸﾘｭ	1	5	M4X16WSW	
	14	272207		ﾗﾍﾞﾙ	1		ﾗｸﾗｸｼﾄﾞｳ Rｽﾀｰﾄ	

BC234SNL　エンジン
4. キャブレタ、エアクリーナ、燃料タンク

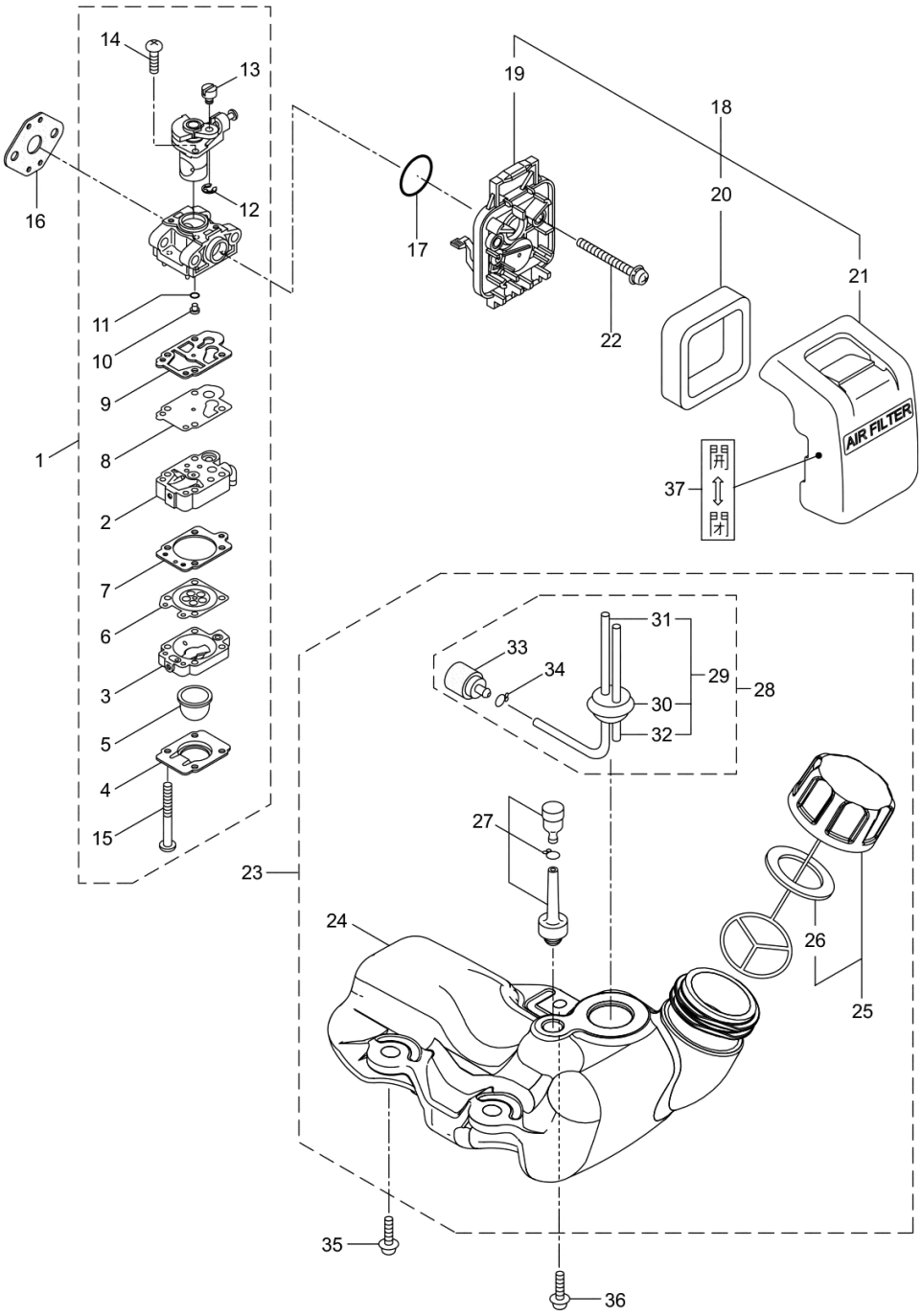

記号	番号	品番	代表品番	部品名称	個数	単位販売数	備考	ﾒｰｶｰｺｰﾄﾞ
	1	289878		ｷｬﾌﾞﾚﾀｱｾﾝﾌﾞﾘ	1		2～15ﾌｸﾑ	
	2	274472		ﾎﾟﾝﾌﾟﾎﾞﾃﾞｨ	1			
	3	262991		ﾊﾟｰｼﾞﾎﾞﾃﾞｨ	1			
	4	262992		ﾎﾟﾝﾌﾟｶﾊﾞｰ	1			
	5	261874		ﾌﾟﾗｲﾏ	1			
	6	283905		ﾀﾞｲﾔﾌﾗﾑ	1			
	7	262993		ｶﾞｽｹｯﾄ	1			
	8	262994		ﾀﾞｲﾔﾌﾗﾑ	1			
	9	282576		ｶﾞｽｹｯﾄ	1			
	10	289396		ｼﾞｴｯﾄ	1			
	11	261871		Oﾘﾝｸﾞ	1			
	12	261876		ﾘﾝｸﾞ	1			
	13	261658		ｽｲｰﾍﾞﾙ	1			
	14	264682		ｽｸﾘｭ	2			
	15	262996		ｽｸﾘｭ	4	5		
	16	261864		ｶﾞｽｹｯﾄ	1	5		
	17	264691		Oﾘﾝｸﾞ	1	5		
	18	279011	277926	ｸﾘｰﾅｱｾﾝﾌﾞﾘ	1		19～21ﾌｸﾑ	
	19	266433		ｹｰｽｱｾﾝﾌﾞﾘ	1			
	20	264695		ｴﾚﾒﾝﾄ	1			
△	21	278761	277554	ｸﾘｰﾅｶﾊﾞｰ	1			
	22	269834		ｽｸﾘｭ	2	5	M5X60WSW	
	23	273515		ﾀﾝｸｱｾﾝﾌﾞﾘ	1		24～34ﾌｸﾑ	
	24	273516		ﾌｭｰｴﾙﾀﾝｸ	1			
	25	275306		ﾀﾝｸｷｬｯﾌﾟﾌﾞｸﾐﾀﾃ	1		26ﾌｸﾑ	
	26	274875		ﾊﾟｯｷﾝ	1			
	27	261696		ﾌﾞﾘｰｻﾞｸﾐﾀﾃ	1			
	28	265752		ﾈﾝﾘﾖｳﾊﾟｲﾌﾟｱｾﾝﾌﾞﾘ	1		29～34ﾌｸﾑ	
	29	264031		ﾊﾟｲﾌﾟｸﾐﾀﾃ	1		30～32ﾌｸﾑ	
	30	261115		ｸﾞﾛﾒｯﾄ	1			
	31	261690		ﾈﾝﾘﾖｳﾊﾟｲﾌﾟ	1		160L	

記号	番号	品番	代表品番	部品名称	個数	単位販売数	備考	ﾒｰｶｰｺｰﾄﾞ
	32	263038		ｵｰﾊﾞﾌﾛｰﾊﾟｲﾌﾟ	1			
	33	277887		ﾌｲﾙﾀｱｾﾝﾌﾞﾘ	1			
	34	261117		ｸﾘｯﾌﾟ	1			-
	35	269828		ｽｸﾘｭ	2	5	M5X16W	
	36	281208		ﾅﾍﾞｺﾈｼﾞ(+)W	1	10	M5X16Wﾒｯｸ	
	37	281007		ﾗﾍﾞﾙ	1		ﾁﾖｰｸ ｶｲ_ﾍｲ	

BC234SNL
5. 付属品

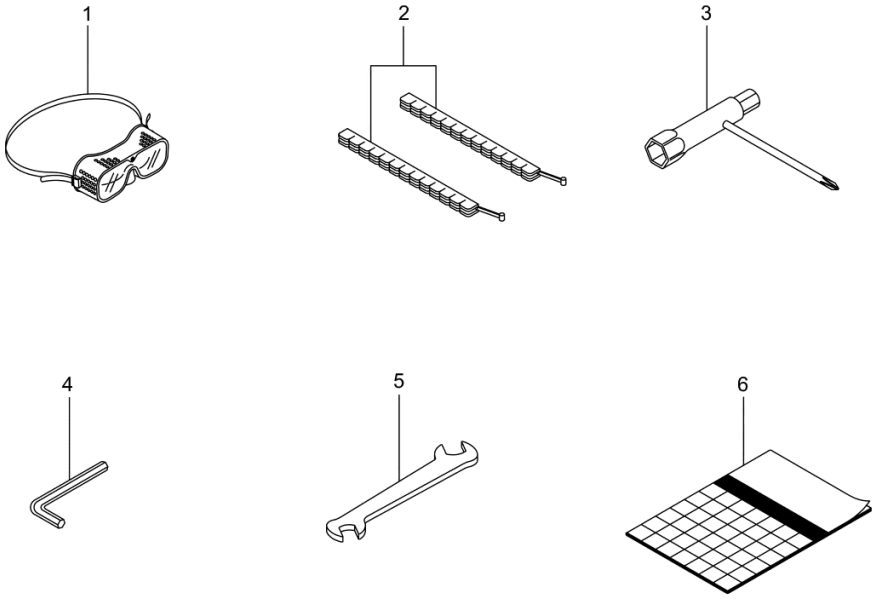

記号	番号	品番	代表品番	部品名称	個数	単位販売数	備考	ﾒｰｶｰｺｰﾄﾞ
	1	221460		ﾎｺﾞﾒｶﾞﾈ	1			
	2	220534		ｶﾘﾊｶﾊﾞｰ	1			720913120
	3	210418		ｺﾝﾋﾞﾎﾞﾂｸｽｽﾊﾟﾅ	1			
	4	219431		6ｶｸﾎﾞｳｽﾊﾟﾅ	1		ﾆﾒﾝﾊﾊﾞ3	
	5	022865		ﾘﾖｳｸﾞﾁｽﾊﾟﾅ 8X10	1		8X10	83407-32160
	6	242293		ﾄﾘｱﾂｶｲｾﾂﾒｲｼｮ	1			