Parts List パーツリスト

動力刈払機

Model: **AD2300KS-MP**

パーツリストコード 525016

株式会社丸山製作所
MARUYAMA MFG. CO., INC.

2020. 06.

AD2300KS-MP
1. 本　体

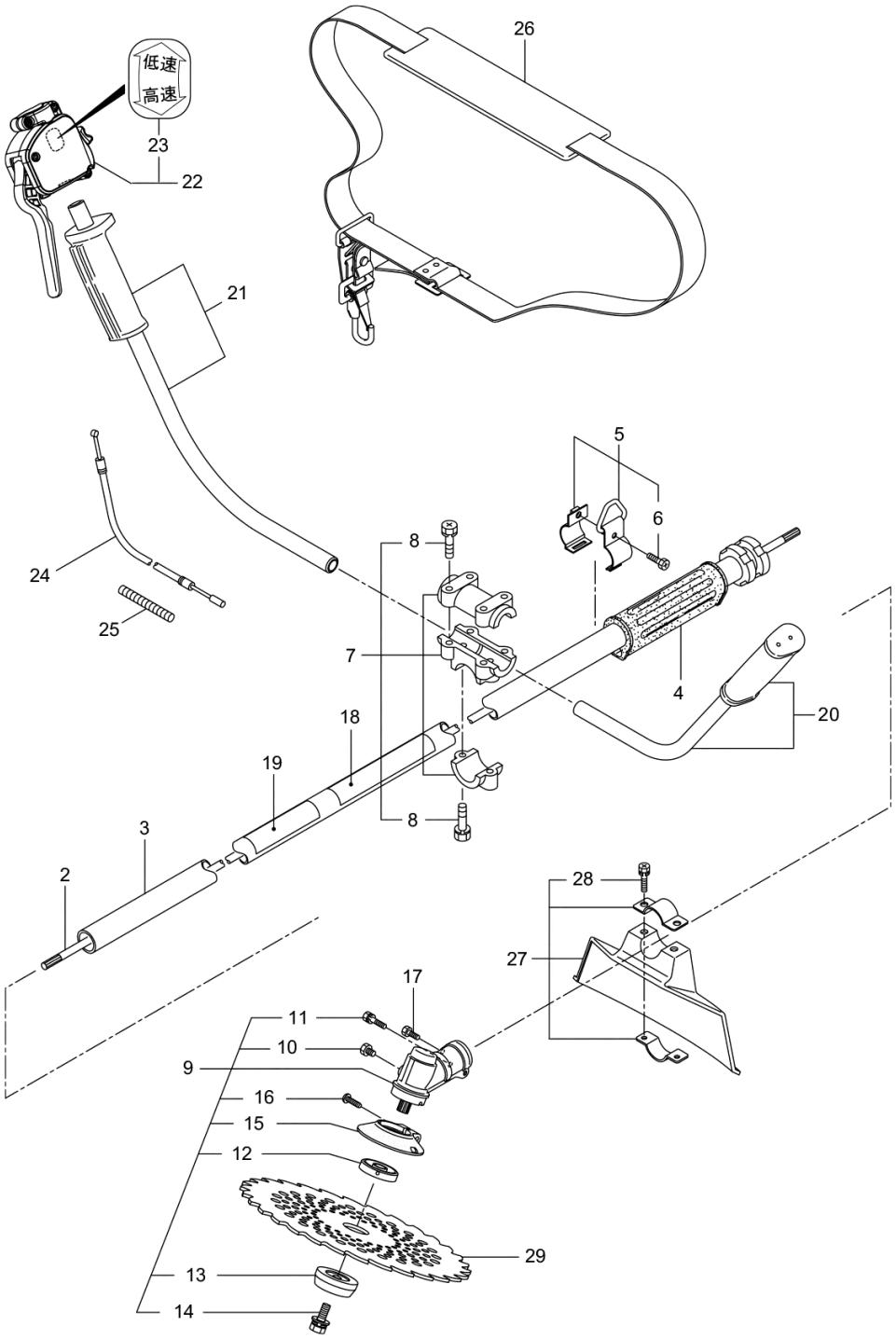

番号	品番	代表品番	部品名称	個数	単位販売数	在庫数	備考	ﾒｰｶｰｺｰﾄﾞ
1	364888		AD2300KS-MP	1				
2	227923		ﾃﾞﾝﾄﾞｳｼﾞｸ	1			7X1523L SP-18	
3	227925		ﾎﾞｳｼﾝｶﾞｲｶﾝﾏﾄﾒ	1				
4	215532		ﾎﾝﾀｲﾆｷﾞﾘ	1				
5	054691		ﾂﾘｶﾅｸﾞｸﾐﾀﾃ	1			6ﾌｸﾑ	
6	089738		6ｶｸﾎﾞﾙﾄ(+ｱﾌﾟｾｯﾄ)	1	10		M5X15	
7	215418		ﾊﾝﾄﾞﾙﾄﾘﾂｹｶﾅｸﾞｸﾐﾀﾃ	1			8ﾌｸﾑ	
8	092561		6ｶｸﾎﾞﾙﾄ (+)SW	6	10		M5X25	
9	228077		ｷﾞﾔｹｰｽｸﾐﾀﾃ	1			10～16ﾌｸﾑ	
10	234247		6ｶｸﾎﾞﾙﾄ	1	10		M8X8	
11	092550		6ｶｸﾎﾞﾙﾄ (+)SW	1	10		M5X25-7T	
12	212986		ﾊﾓﾉﾎﾞｽA	1				720333950
13	219195		ﾊﾓﾉﾎﾞｽB	1				720333960
14	215610		6ｶｸﾎﾞﾙﾄ WSW(ﾋﾀﾞﾘ)	1			M8X22 ﾋﾀﾞﾘ	720323230
15	222128		ﾏｷﾂｷﾎﾞｳｼﾊﾞﾝ	1				
16	222129		ﾀﾂﾋﾟﾝﾈｼﾞ	1	10		5X20	
17	089737		6ｶｸﾎﾞﾙﾄ(+ｱﾌﾟｾｯﾄ)	1	10		M5X12	
18	220549		ﾁｭｳｲﾏｰｸ	1				
19	242265		ﾈｰﾑﾌﾟﾚｰﾄ	1			AD2300KS-MP	
20	235791		ﾊﾝﾄﾞﾙAﾏﾄﾒ	1				
21	235792		ﾊﾝﾄﾞﾙBﾏﾄﾒ	1				
22	237531		ﾄﾘｶﾞﾚﾊﾞｰｸﾐﾀﾃ (16)	1			23ﾌｸﾑ	
23	560182	236111	ﾗﾍﾞﾙ	1			ｺｳ-ﾃｲ	
24	235748		ｽﾛｯﾄﾙﾜｲﾔ	1			810L I/O 75.5	
25	237716		ｺﾙｹﾞｰﾄﾁｭｰﾌﾞ	1			135L	

番号	品番	代表品番	部品名称	個数	単位販売数	在庫数	備考	ﾒｰｶｰｺｰﾄﾞ
26	220533		ｶﾀｶｹﾊﾞﾝﾄﾞｸﾐﾀﾃ	1				720853570
27	222821		ｼﾞﾖｳﾒﾝｶﾊﾞｰｸﾐﾀﾃ	1			28ﾌｸﾑ	
28	092561		6ｶｸﾎﾞﾙﾄ(+)SW	2	10		M5X25	
29	227509		ﾁｯﾌﾟｿｰ	1				

AD2300KS-MP　エンジン
2. クランクケース、シリンダ、コイル

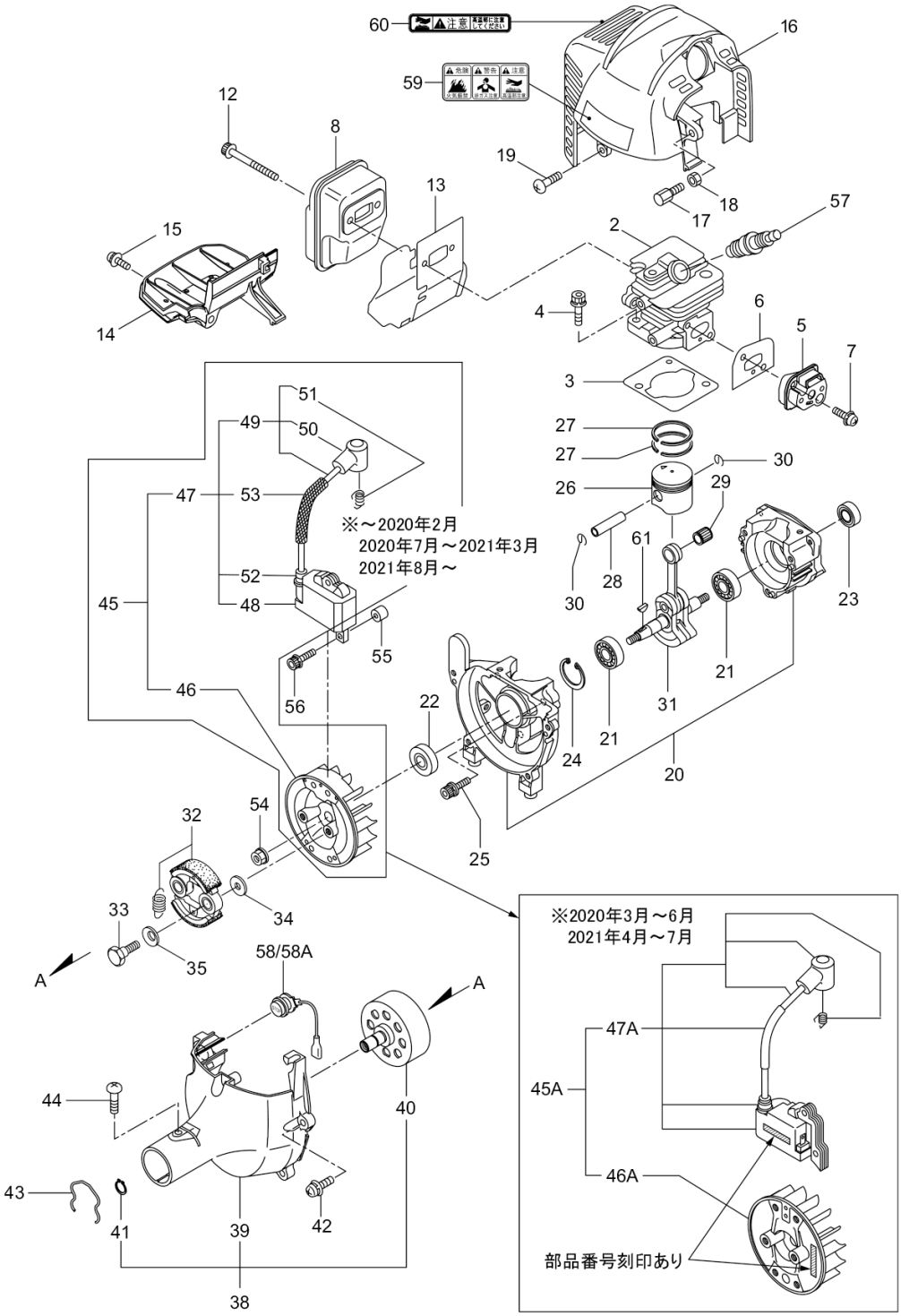

番号	品番	代表品番	部品名称	個数	単位販売数	在庫数	備考	ﾒｰｶｰｺｰﾄﾞ
1	875432		EE231/70(AD2300KS-MP	1			EE231/70	
2	278641		ｼﾘﾝﾀﾞ	1				
3	289643		ｶﾞｽｹｯﾄ	1				
4	267290		ｽｸﾘｭ	2	5		M5X20	
5	272744		ｲﾝｼｭﾚｰﾀ	1				
6	267049		ｶﾞｽｹｯﾄ	1	5			
7	269826		ﾅﾍﾞｺﾈｼﾞ(+)WSW	2	10		M5X25WSW	
8	246697		ﾏﾌﾗｱｾﾝﾌﾞﾘ	1				
12	266402		ｽｸﾘｭ	2	5		M5X55	
13	247073		ｶﾞｽｹｯﾄ	1				
14	276868		ｱﾝﾀﾞｰｶﾊﾞｰ	1				
15	269827		ｽｸﾘｭ	1	5		M5X16	
16	247156		ﾄｯﾌﾟｶﾊﾞｰｺﾝﾌﾟﾘｰﾄ	1				
17	563151		ｽｸﾘｭ	1	5		M6X15	
18	261878		6ｶｸﾅｯﾄ	1	10			
19	280144		ﾀｯﾋﾟﾝﾈｼﾞ	1	10		4X16	-
20	273674	563679	ｸﾗﾝｸｹｰｽ(TH)	1				
21	280488	261491	ﾍﾞｱﾘﾝｸﾞ	2			PPL 6001	
22	261492		ｵｲﾙｼｰﾙ	1			ISCD12287	
23	261386		ｵｲﾙｼｰﾙ	1			ISCD12227	
24	055185		Cｶﾞﾀﾄﾒﾜ ｱﾅﾖｳ28	1	5		H28	82111-21260
25	261612		6ｶｸｱﾅﾂｷﾎﾞﾙﾄWSW	3	10		M5X30	
26	272204	272089	ﾋﾟｽﾄﾝ	1				
27	264891		ﾋﾟｽﾄﾝﾘﾝｸﾞ	2				
28	261036		ﾋﾟｽﾄﾝﾋﾟﾝ	1				
29	288520		ﾆｰﾄﾞﾙﾍﾞｱﾘﾝｸﾞ	1			8E-KV8X11X11.8	
30	261576		ｻｰｸﾘｯﾌﾟ	2				
31	274146		ｸﾗﾝｸｼｬﾌﾄｺﾝﾌﾟﾘｰﾄ	1				
32	248058		ｸﾗｯﾁｱｾﾝﾌﾞﾘ	1				

番号	品番	代表品番	部品名称	個数	単位販売数	在庫数	備考	ﾒｰｶｰｺｰﾄﾞ
33	269647		ｸﾗﾂﾁﾎﾞﾙﾄ	2				
34	269175		ﾜﾂｼﾔ	2	10		6.1X15X1.6	-
35	261777		ｳｴｰﾌﾞﾜﾂｼﾔ	2	10			
38	272093		ﾌｱﾝｶﾊﾞｰｱｾﾝﾌﾞﾘC	1			39～41ﾌｸﾑ	
39	282214		ﾌｱﾝｶﾊﾞｰ	1			ｿﾌﾄｸﾞﾚｰ	
40	289727		ｸﾗﾂﾁﾄﾞﾗﾑｺﾝﾌﾟﾘｰﾄ	1				
41	014210		Cｶﾞﾀﾄﾒﾜｼﾞｸﾖｳ 10	1	5		S10	83407-31140
42	269831		ｽｸﾘｭ	4	5		M5X20WSW	
43	282215		ｸﾘﾂﾌﾟ	1				
44	281169		ｽｸﾘｭ	1	5			
45	274927		ﾏｸﾞﾈﾄｱｾﾝﾌﾞﾘ	1			46～53ﾌｸﾑ -2020.02,2020.07-2021.03,2021.08-	
45A	277796		ﾏｸﾞﾈﾄｱｾﾝﾌﾞﾘ	1			46A,47Aﾌｸﾑ 2020.03-06,2021.04-07	
46	283397		ﾛｰﾀ	1				
46A	277797		ﾛｰﾀ	1				
47	283165		ｲｸﾞﾆﾂｼｮﾝｺｲﾙｱｾﾝﾌﾞﾘ	1			48～53ﾌｸﾑ	
47A	277798		ｲｸﾞﾆﾂｼｮﾝｺｲﾙｱｾﾝﾌﾞﾘ	1				
48	283267		ｺｲﾙ	1				
49	283268		ｺｰﾄﾞｱｾﾝﾌﾞﾘ	1			50,51ﾌｸﾑ	
50	283178		ﾌﾟﾗｸﾞｷｬﾂﾌﾟ	1				
51	272805		ﾌﾂｸ	1				
52	283271		ｷｬﾂﾌﾟ	1				
53	283272		ﾁｭｰﾌﾞ	1				
54	261417		ｻﾗｻﾞｶﾞﾈﾂｷﾅﾂﾄ	1	5		M8	

番号	品番	代表品番	部品名称	個数	単位販売数	在庫数	備考	ﾒｰｶｰｺｰﾄﾞ
55	280381		ｽﾍﾟｰｻ	2	5			
56	261256		6ｶｸｱﾅﾂｷﾎﾞﾙﾄ WSW	2	10		M4X25	
57	286739	407768	ｽﾊﾟｰｸﾌﾟﾗｸﾞ CJ6Y	1			CJ6Y	3699-90020
58	283648		ｽﾄｯﾌﾟｽｲｯﾁｺﾝﾌﾟﾘｰﾄ	1			- 2020.02,2020.07-2021.03,2021.08-	
58A	269983		ｽﾄｯﾌﾟｽｲｯﾁｺﾝﾌﾟﾘｰﾄ	1			2020.03-06,2021.04-07	
59	269705		ﾗﾍﾞﾙ	1			ｷｹﾝ ｶｷｹﾞﾝｷﾝ	
60	274191		ﾗﾍﾞﾙ	1			ｺｳｵﾝﾁｭｳｲ	
61	261076		ﾊﾝｹﾞﾂｷｰ	1	5			-

AD2300KS-MP　エンジン
3. リコイルスタータ

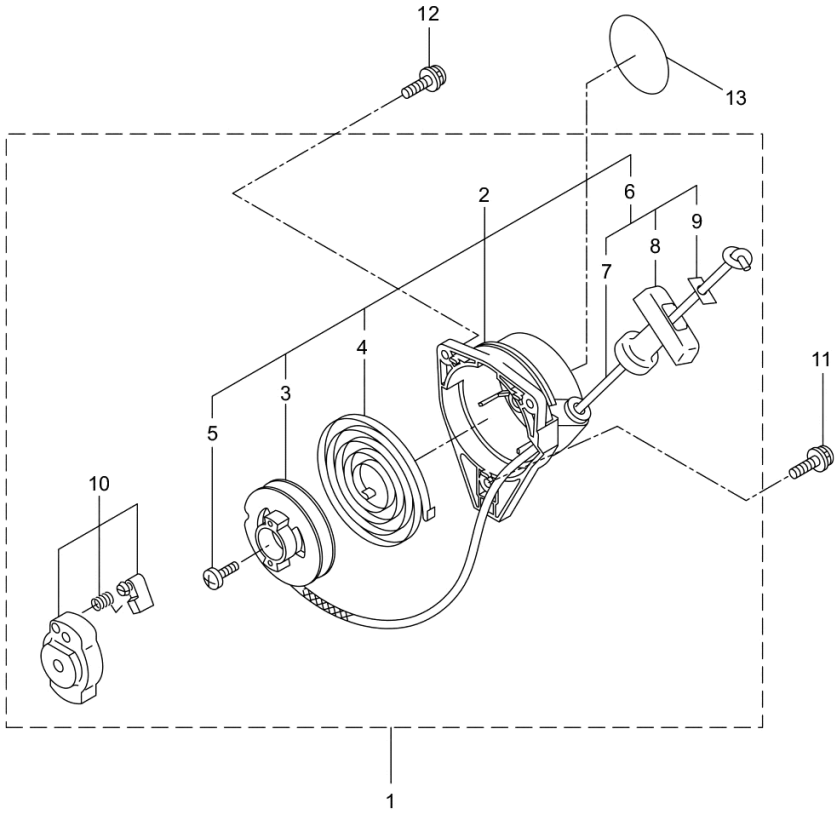

番号	品番	代表品番	部品名称	個数	単位販売数	在庫数	備考	ﾒｰｶｰｺｰﾄﾞ
1	288684		ﾘｺｲﾙｽﾀｰﾀｱｾﾝﾌﾞﾘ	1			2～10ﾌｸﾑ	
2	288685		ｽﾀｰﾀｱｾﾝﾌﾞﾘ	1			3～9ﾌｸﾑ	
3	288967		ﾘｰﾙ	1				
4	288968		ｽﾊﾟｲﾗﾙｽﾌﾟﾘﾝｸﾞ	1				
5	262922		ｾｯﾄｽｸﾘｭ	1	5			
6	288969		ﾛｰﾌﾟｱｾﾝﾌﾞﾘ	1			7～9ﾌｸﾑ	
7	288970	280933	ｽﾀｰﾀﾛｰﾌﾟ	1				
8	261725		ｽﾀｰﾀﾉﾌﾞ	1				
9	283511		ﾛｰﾌﾟｽﾄｯﾊﾟ	1				
10	288971		ｽﾀｰﾀﾌﾟｰﾘｱｾﾝﾌﾞﾘ	1				
11	269833		ｽｸﾘｭ	1	5		M4X16WSW	
12	280489		ﾅﾍﾞｺﾈｼﾞ(+)WSW	2	10		M4X20	
13	247103		ﾘｺｲﾙﾗﾍﾞﾙ	1				

AD2300KS-MP　エンジン
4. キャブレタ、燃料タンク

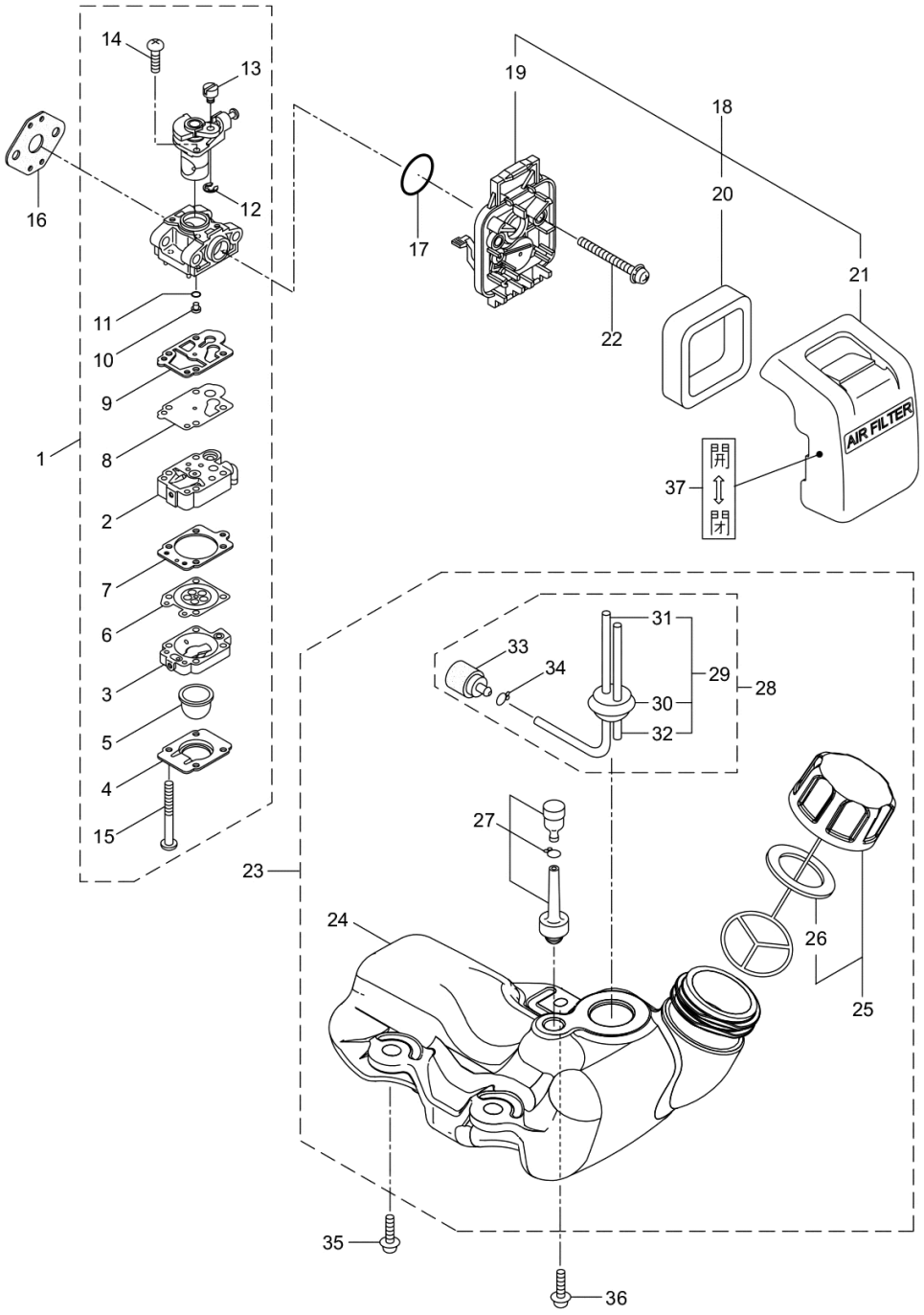

番号	品番	代表品番	部品名称	個数	単位販売数	在庫数	備考	ﾒｰｶｰｺｰﾄﾞ
1	289878		ｷｬﾌﾞﾚﾀｱｾﾝﾌﾞﾘ	1			2～15ﾌｸﾑ	
2	274472		ﾎﾟﾝﾌﾟﾎﾞﾃﾞｨ	1				
3	262991		ﾊﾟｰｼﾞﾎﾞﾃﾞｨ	1				
4	262992		ﾎﾟﾝﾌﾟｶﾊﾞｰ	1				
5	261874		ﾌﾟﾗｲﾏ	1				
6	283905		ﾀﾞｲﾔﾌﾗﾑ	1				
7	262993		ｶﾞｽｹｯﾄ	1				
8	262994		ﾀﾞｲﾔﾌﾗﾑ	1				
9	282576		ｶﾞｽｹｯﾄ	1				
10	289396		ｼﾞｴｯﾄ	1				
11	261871		Oﾘﾝｸﾞ	1				
12	261876		ﾘﾝｸﾞ	1				
13	261658		ｽｲｰﾍﾞﾙ	1				
14	264682		ｽｸﾘｭ	2				
15	262996		ｽｸﾘｭ	4	5			
16	261864		ｶﾞｽｹｯﾄ	1	5			
17	264691		Oﾘﾝｸﾞ	1	5			
18	277926		ｸﾘｰﾅｱｾﾝﾌﾞﾘ	1			19～21ﾌｸﾑ	
19	266433		ｹｰｽｱｾﾝﾌﾞﾘ	1				
20	264695		ｴﾚﾒﾝﾄ	1				
21	277554		ｸﾘｰﾅｶﾊﾞｰ	1				
22	269834		ｽｸﾘｭ	2	5		M5X60WSW	
23	273515		ﾀﾝｸｱｾﾝﾌﾞﾘ	1			24～34ﾌｸﾑ	
24	273516		ﾌｭｰｴﾙﾀﾝｸ	1				
25	275306		ﾀﾝｸｷｬｯﾌﾟﾌﾞｸﾐﾀﾃ	1			26ﾌｸﾑ	
26	274875		ﾊﾟｯｷﾝ	1				
27	261696		ﾌﾞﾘｰｻﾞｸﾐﾀﾃ	1				
28	265752		ﾈﾝﾘﾖｳﾊﾟｲﾌﾟｱｾﾝﾌﾞﾘ	1			29～34ﾌｸﾑ	
29	264031		ﾊﾟｲﾌﾟｸﾐﾀﾃ	1			30～32ﾌｸﾑ	
30	261115		ｸﾞﾛﾒｯﾄ	1				
31	261690		ﾈﾝﾘﾖｳﾊﾟｲﾌﾟ	1			160L	

番号	品番	代表品番	部品名称	個数	単位販売数	在庫数	備考	ﾒｰｶｰｺｰﾄﾞ
32	263038		ｵｰﾊﾞ ﾌﾛｰﾊﾟｲﾌﾟ	1				
33	277887		ﾌｨﾙﾀｱｾﾝﾌﾞﾘ	1				
34	261117		ｸﾘｯﾌﾟ	1				-
35	269828		ｽｸﾘｭ	2	5		M5X16W	
36	281208		ﾅﾍﾞ ｺﾈｼﾞ(+)W	1	10		M5X16Wﾒｯｸ	
37	281007		ﾗﾍﾞﾙ	1			ﾁﾖｰｸ ｶｲ_ﾍｲ	

AD2300KS-MP
5. 付属品

1

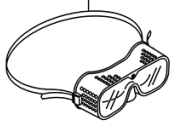

2

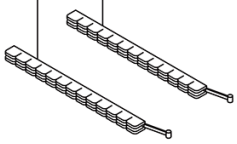

3

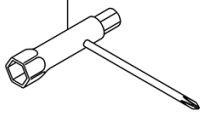

4



5

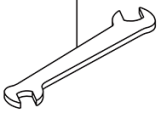

6

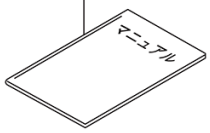

※2024/5～

7

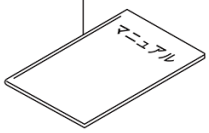

※2024/5～

8



※～2024/4まで付属

番号	品番	代表品番	部品名称	個数	単位販売数	在庫数	備考	ﾒｰｶｰｺｰﾄﾞ
1	221460		ﾎｺﾞﾒｶﾞﾈ	1				
2	220534		ｶﾘﾊｶﾊﾞｰ	1				720913120
3	210418		ｺﾝﾋﾞﾎﾞﾂｸｽｽﾊﾟﾅ	1				
4	219431		6ｶｸﾎﾞｳｽﾊﾟﾅ	1			ﾆﾒﾝﾊﾊﾞ3	
5	022865		ﾘﾖｳｸﾞﾁｽﾊﾟﾅ 8X10	1			8X10	83407-32160
6	245290		ｸｲﾂｸｽﾀｰﾄﾏﾆｭｱﾙ	1			2024/5～ AD2000-MP ﾎｶ	
7	245272		ｱﾝｾﾞﾝﾏﾆｭｱﾙ	1			2024/5～ ｱﾝｾﾞﾝｻｷﾞﾖｳ ｾﾂﾒｲ	
8	242257		ﾄﾘｱﾂｶｲｾﾂﾒｲｼｮ	1			2024/5～オプション AD2000-MP ﾎｶ	