Parts List パーツリスト

動力刈払機

Model: **VBC260STD**
VBC260STDL

パーツリストコード 526054

MARUYAMA

2026. 11.

VBC260STD
1. 本体

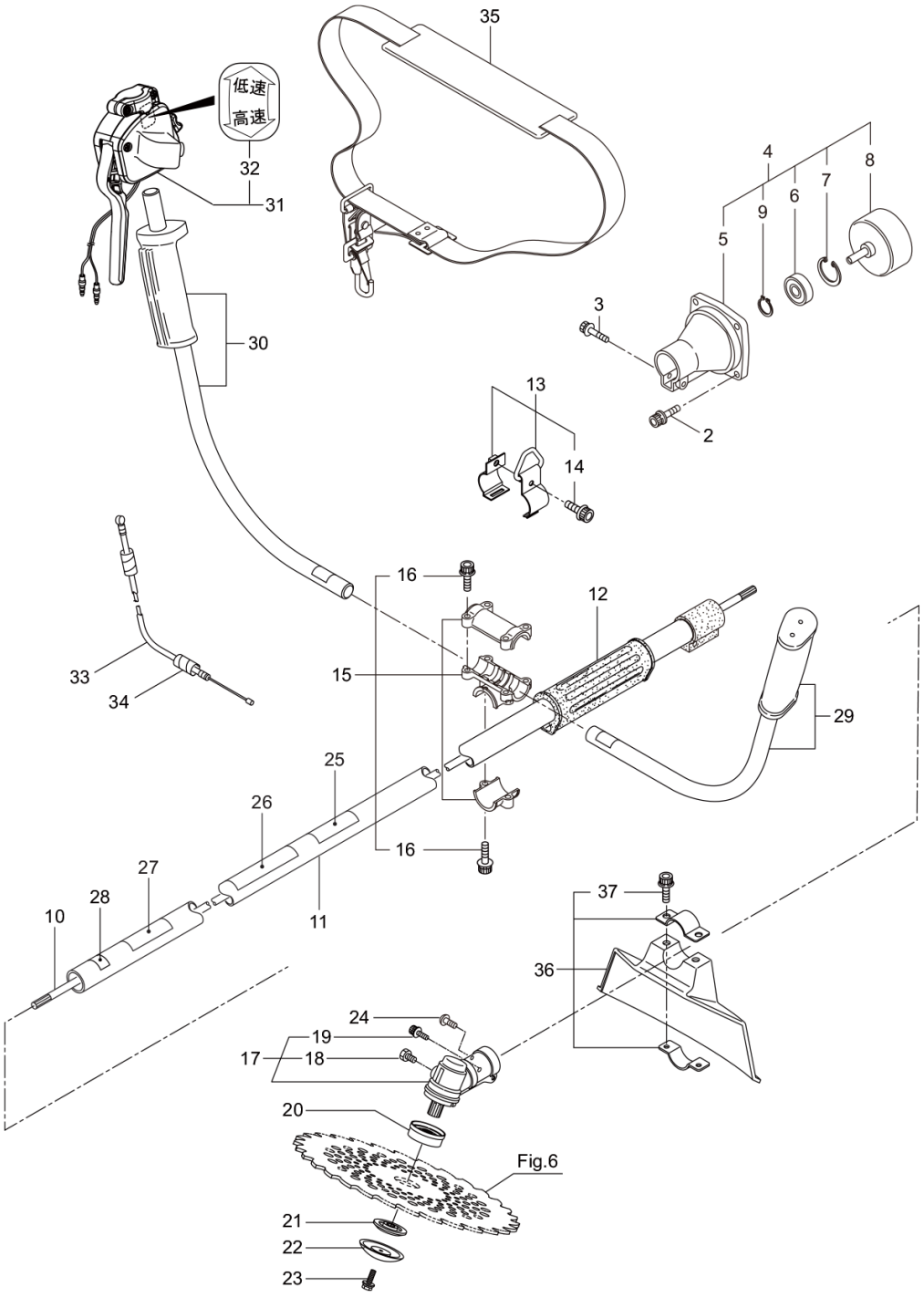

記号	番号	品番	代表品番	部品名称	個数	単位販売数	備考	ﾒｰｶｰｺｰﾄﾞ
	1	366459		VBC260STD	1			
	2	261250		6ｶｸｱﾅﾂｷﾎﾞﾙﾄ WSW	4	10	M5X20	-
	3	261612		6ｶｸｱﾅﾂｷﾎﾞﾙﾄ WSW	1	10	M5X30	
	4	233768		ｸﾗﾂﾁｹｰｽｸﾐﾀﾃ	1		5～9ﾌｸﾑ	
	5	221474		ｸﾗﾂﾁｹｰｽ	1			
	6	016405		ﾍﾞｱﾘﾝｸﾞ (#6200ZZ)	1		#6200ZZ	83408-31140
	7	013825		Cｶﾞﾀﾄﾒﾜ ｱﾅﾖｳ 30	1	5	#30	036500030
	8	233769		ｸﾗﾂﾁﾄﾞﾗﾑﾏﾄﾒ	1		54XSP	
	9	014210		Cｶﾞﾀﾄﾒﾜ ｼﾞｸﾖｳ 10	1	5	S10	83407-31140
	10	226792		ﾃﾞﾝﾄﾞｳｼﾞｸ	1			
	11	238891		ﾎﾞｳｼﾝｶﾞｲｶﾝﾏﾄﾒ	1			
	12	215532		ﾎﾝﾀｲﾆｷﾞﾘ	1			
	13	215533		ﾂﾘｶﾅｸﾞｸﾐﾀﾃ	1		14ﾌｸﾑ	
	14	261762		6ｶｸｱﾅﾂｷﾌﾗﾝｼﾞﾎﾞﾙﾄ	1	10	M5X14	
	15	231879		ﾊﾝﾄﾞﾙﾄﾘﾂｹｶﾅｸﾞｸﾐﾀﾃ	1		16ﾌｸﾑ	
	16	261246		6ｶｸｱﾅﾂｷﾎﾞﾙﾄ WSW	6	10	M5X25	-
	17	237967		ｷﾞﾔｹｰｽｸﾐﾀﾃ	1		18,19ﾌｸﾑ	
	18	234109		6ｶｸﾎﾞﾙﾄ	1	10	M8X8	
	19	261246		6ｶｸｱﾅﾂｷﾎﾞﾙﾄ WSW	1	10	M5X25	-
	20	232927		ﾊﾓﾉﾎﾞｽA	1			
	21	238895		ﾊﾓﾉﾎﾞｽB	1			
	22	210308	902311	ｱﾝﾃｲﾊﾞﾝ	1			82105-91038
	23	215610		6ｶｸﾎﾞﾙﾄ WSW(ﾋﾀﾞﾘ)	1		M8X22 ﾋﾀﾞﾘ	720323230

記号	番号	品番	代表品番	部品名称	個数	単位販売数	備考	ﾒｰｶｰｺｰﾄﾞ
	24	221785		6ｶｸｱﾅﾂｷﾎﾞﾀﾝﾎﾞﾙﾄ	1	10	M5X12	
	25	220549		ﾁｭｳｲﾏｰｸ	1			
	26	610075		ﾈｰﾑﾌﾟﾚｰﾄ(TH)	1		VBC260STD	
	27	238897		POPﾗﾍﾞﾙ	1		TURBO GEAR	
	28	215501		ﾊﾘﾏｰｸ	1		ﾔｼﾞﾙｼ	
	29	561433		ﾊﾝﾄﾞﾙAﾏﾄﾒ(TH)	1			
	30	561434		ﾊﾝﾄﾞﾙBﾏﾄﾒ(TH)	1			
	31	560622		ﾄﾘｶﾞﾚﾊﾞｰｸﾐﾀﾃ(19/TH)	1		32ﾌｸﾑ	
	32	236111		ﾗﾍﾞﾙ	1		ｺｳｰﾃｲﾏｰｸ	
	33	235749		ｽﾛｯﾄﾙﾜｲﾔ	1		810L I/O 78	
	34	234549		ｺﾙｹﾞｰﾄﾁｭｰﾌﾞ	1		660L	
	35	220533		ｶﾀｶｹﾊﾞﾝﾄﾞｸﾐﾀﾃ	1			720853570
	36	220097		ｼﾞﾖｳﾒﾝｶﾊﾞｰｸﾐﾀﾃ	1		37ﾌｸﾑ	
	37	261246		6ｶｸｱﾅﾂｷﾎﾞﾙﾄWSW	2	10	M5X25	-

VBC260STD，VBC260STDL
3. エンジン（クランクケース、シリンダ、コイル）

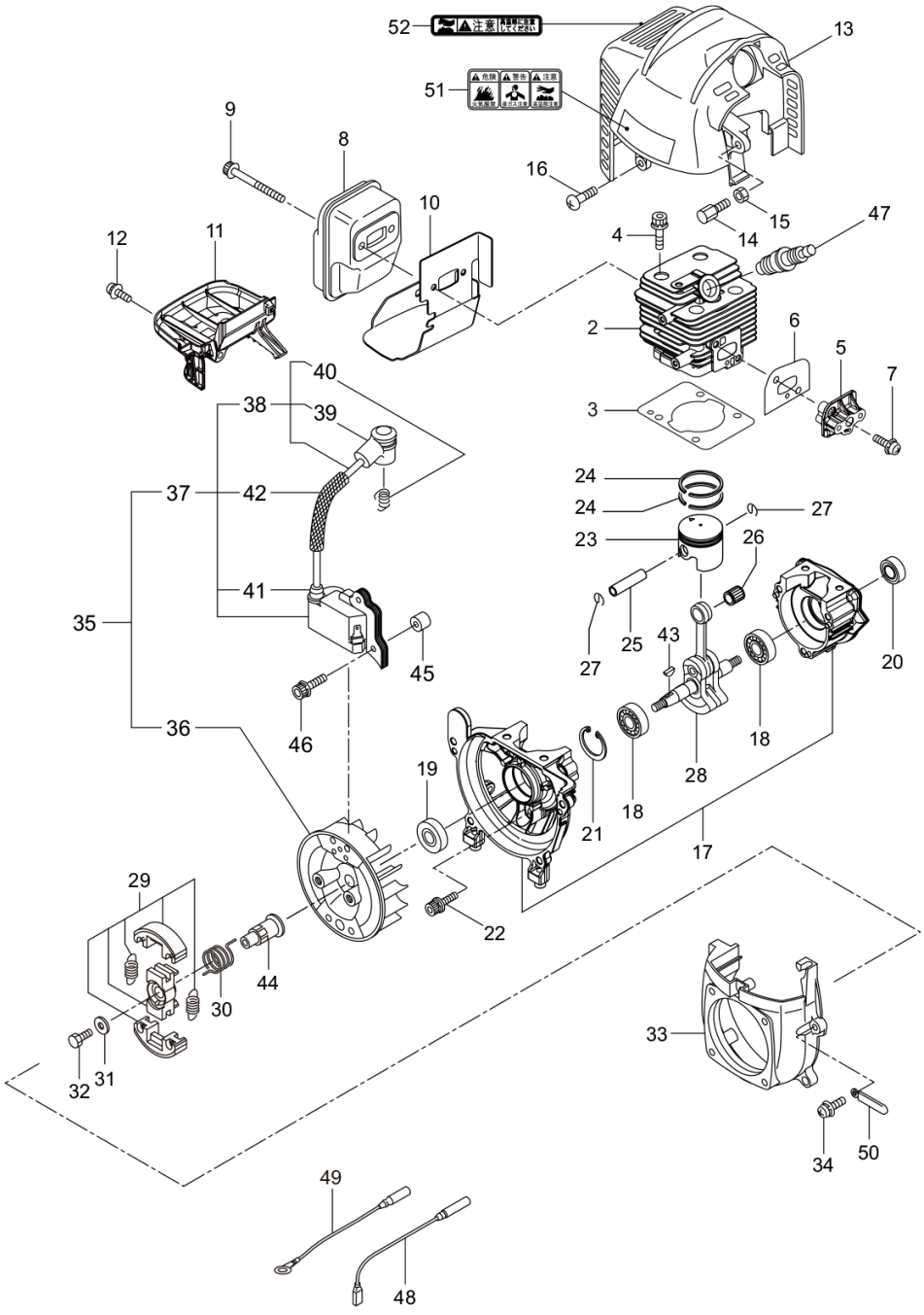

記号	番号	品番	代表品番	部品名称	個数	単位販売数	備考	ﾒｰｶｰｺｰﾄﾞ
	1	876082		EE261THT/33	1		EE261THT/33	
	2	273153		ｼﾘﾝﾀﾞ	1			
	3	282330		ｶﾞｽｹｯﾄ	1	5		
	4	261250		6ｶｸｱﾅﾂｷﾎﾞﾙﾄ WSW	4	10	M5X20	-
	5	563890		ｲﾝｼｭﾚｰﾀ	1			
	6	267049		ｶﾞｽｹｯﾄ	1	5		
	7	269826		ﾅﾍﾞｺﾈｼﾞ (+)WSW	2	10	M5X25WSW	
	8	248048		ﾏﾌﾗｱｾﾝﾌﾞﾘ	1			
	9	266402		ｽｸﾘｭ	2	5	M5X55	
	10	557076		ｶﾞｽｹｯﾄ	1			
	11	246083		ｱﾝﾀﾞｰｶﾊﾞｰ	1			
	12	269827		ｽｸﾘｭ	1	5	M5X16	
	13	247159		ﾄｯﾌﾟｶﾊﾞｰｺﾝﾌﾟﾘｰﾄ	1			
	14	563151		ｽｸﾘｭ	1	5	M6X15	
	15	261878		6ｶｸﾅｯﾄ	1	10	M6	
	16	280144		ﾀｯﾋﾟﾝﾈｼﾞ	1	10	M4X16	-
	17	273673		ｸﾗﾝｸｹｰｽ	1			
	18	280488	261491	ﾍﾞｱﾘﾝｸﾞ	2		6001 C3	
	19	261492		ｵｲﾙｼｰﾙ	1		ISCD12287	
	20	261386		ｵｲﾙｼｰﾙ	1		ISCD12227	
	21	055185		Cｶﾞﾀﾄﾒﾜ ｱﾅﾖｳ 28	1	5	H28	82111-21260
	22	261612		6ｶｸｱﾅﾂｷﾎﾞﾙﾄ WSW	3	10	M5X30	
	23	273155		ﾋﾟｽﾄﾝ	1			
	24	261496		ﾋﾟｽﾄﾝﾘﾝｸﾞ	2			
	25	261497		ﾋﾟｽﾄﾝﾋﾟﾝ	1			
	26	261037		ﾆｰﾄﾞﾙﾍﾞｱﾘﾝｸﾞ	1			
	27	261576		ｻｰｸﾘｯﾌﾟ	2			
	28	277939		ｸﾗﾝｸｼｬﾌﾄｺﾝﾌﾟﾘｰﾄ	1			
	29	284786		ｸﾗｯﾁｱｾﾝﾌﾞﾘ	1			
	30	284706		ｽﾌﾟﾘﾝｸﾞ	1			

記号	番号	品番	代表品番	部品名称	個数	単位販売数	備考	ﾒｰｶｰｺｰﾄﾞ
	31	284704		ﾜｯｼﾔ	1	10	5.1X14X1.2	
	32	285220		ｽｸﾘｭ	1	5	M5X10	
	33	283386		ﾌｧﾝｶﾊﾞｰ	1			
	34	269831		ｽｸﾘｭ	4	5	M5X20WSW	
	35	556338		ﾏｸﾞﾈﾄｱｾﾝﾌﾞﾘ	1		36～42ﾌｸﾑ	
	36	556339		ﾛｰﾀ	1			
	37	556337		ｲｸﾞﾆｯｼｮﾝｺｲﾙｱｾﾝﾌﾞﾘ	1		38～42ﾌｸﾑ	
	38	556418		ｺｰﾄﾞｱｾﾝﾌﾞﾘ	1		39,40ﾌｸﾑ	
	39	556420		ﾌﾟﾗｸﾞｷｬｯﾌﾟ	1			
	40	556421		ﾌｯｸ	1			
	41	556422		ｷｬｯﾌﾟ	1			
	42	556423		ﾁｭｰﾌﾞ	1			
	43	261076		ﾊﾝｹﾞｯｷｰ	1	5		-
	44	284703		ｼｬﾌﾄ	1			
	45	280381		ｽﾍﾟｰｻ	2	5		
	46	261256		6ｶｸｱﾅｯｷﾎﾞﾙﾄWSW	2	10	M4X25	
	47	286739	407768	ｽﾊﾟｰｸﾌﾟﾗｸﾞCJ6Y	1		CJ6Y	3699-90020
	48	263804	283735	ﾘｰﾄﾞ	1		130BﾋﾗHCBH	
	49	282880		ﾘｰﾄﾞ	1		95BM5 CBH	
	50	264588		ｸﾗﾝﾌﾟ	1	10		
	51	269705		ﾗﾍﾞﾙ	1		ｷｹﾝ ｶｷｹﾞﾝｷﾝ	
	52	274191		ﾗﾍﾞﾙ	1		ｺｳｵﾝﾁｭｳｲ	

VBC260STD，VBC260STDL
4. エンジン（リコイルスタータ）

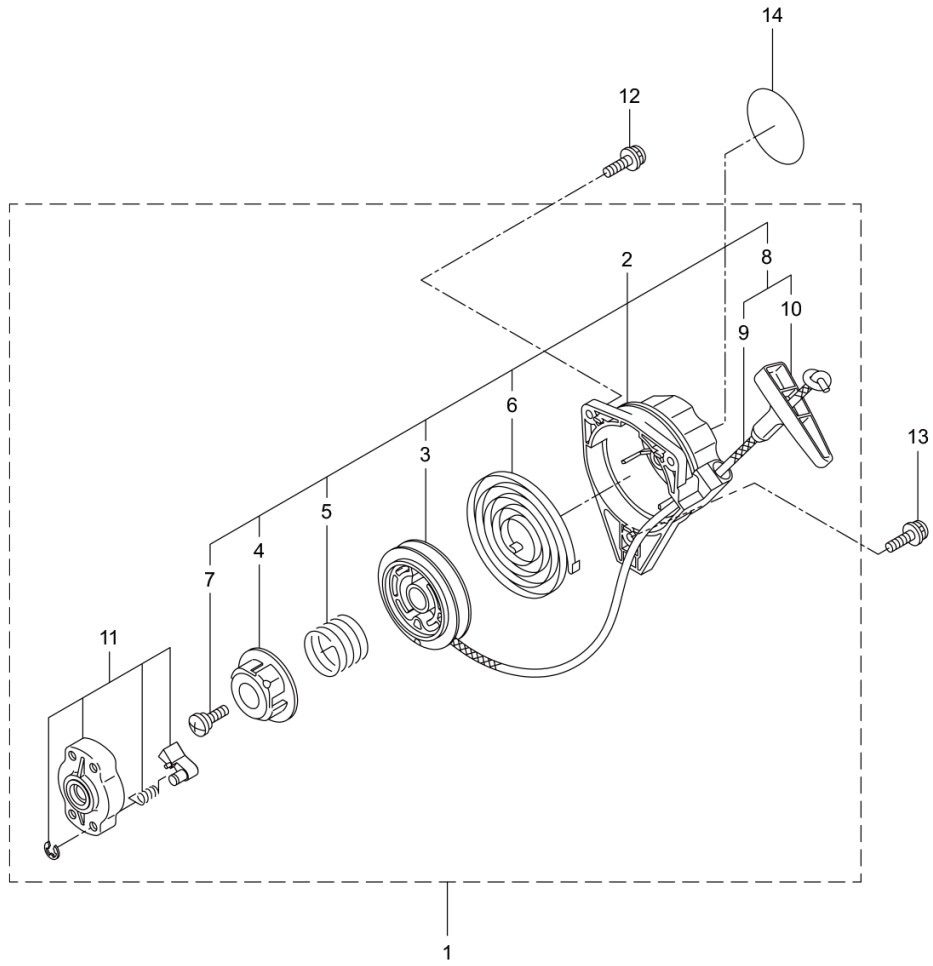

記号	番号	品番	代表品番	部品名称	個数	単位販売数	備考	ﾒｰｶｰｺｰﾄﾞ
	1	282404		ﾘｺｲﾙｽﾀｰﾀｱｾﾝﾌﾞﾘ	1		2～11ﾌｸﾑ	
	2	282405		ｽﾀｰﾀｱｾﾝﾌﾞﾘ	1		3～10ﾌｸﾑ	
	3	283411		ﾘｰﾙ	1			
	4	283412		ｶﾑﾌﾟﾚｰﾄ	1			
	5	280930		ﾀﾞﾝﾊﾟｰｽﾌﾟﾘﾝｸﾞ	1			
	6	280931		ｽﾊﾟｲﾗﾙｽﾌﾟﾘﾝｸﾞ	1			
	7	267213		ｾｯﾄｽｸﾘｭ	1	5		
	8	280932		ﾛｰﾌﾟｱｾﾝﾌﾞﾘ	1		9,10ﾌｸﾑ	
	9	280933		ｽﾀｰﾀﾛｰﾌﾟ	1			
	10	267219		ｽﾀｰﾀﾉﾌﾞ	1			
	11	280934		ﾌﾟｰﾘｱｾﾝﾌﾞﾘ	1			
	12	280489		ﾅﾍﾞｺﾈｼﾞ(+)WSW	2	10	M4X20	
	13	269833		ｽｸﾘｭ	1	5	M4X16WSW	
	14	563695		ﾘｺｲﾙﾗﾍﾞﾙ(TH)	1		MARUYAMA	

VBC260STD，VBC260STDL
5. エンジン（キャブレタ、エアクリーナ、燃料タンク）

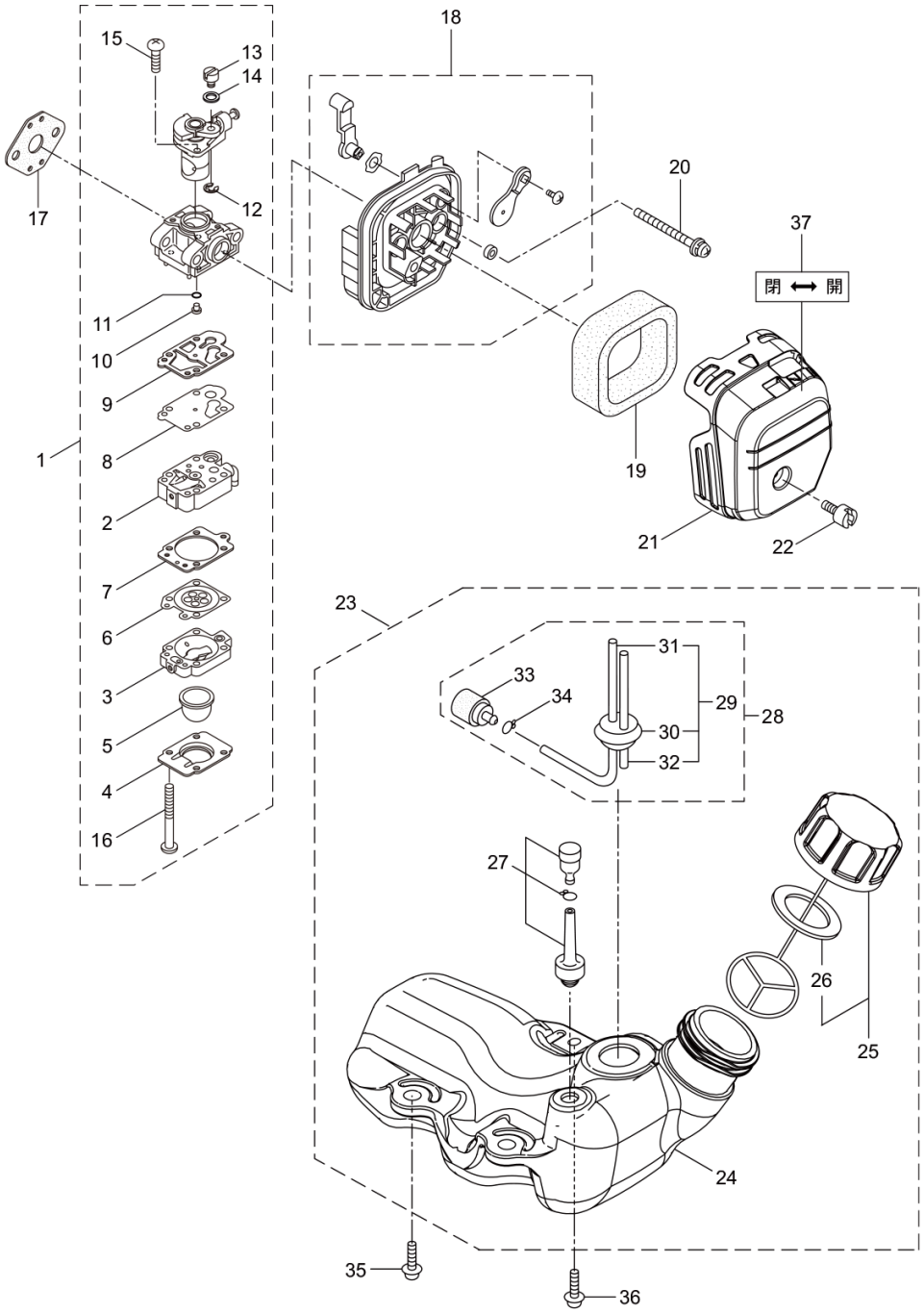

記号	番号	品番	代表品番	部品名称	個数	単位販売数	備考	ﾒｰｶｰｺｰﾄﾞ
	1	248850		ｷﾔﾌﾞﾚﾀｱｾﾝﾌﾞﾘ	1		2～16ﾌｸﾑ	
	2	279518		ﾎﾟﾝﾌﾟﾎﾞﾃﾞｨ	1			
	3	279525		ﾊﾟｰｼﾞﾎﾞﾃﾞｨ	1			
	4	279526		ﾎﾟﾝﾌﾟｶﾊﾞｰ	1			
	5	279527		ﾌﾟﾗｲﾏ	1			
	6	279528		ﾀﾞｲﾔﾌﾗﾑ	1			
	7	279529		ｶﾞｽｹｯﾄ	1			
	8	555910		ﾀﾞｲﾔﾌﾗﾑ	1			
	9	279535		ｶﾞｽｹｯﾄ	1			
	10	555907		ｼﾞｴｯﾄ	1			
	11	279534		Oﾘﾝｸﾞ	1	5		
	12	279531		ﾘﾝｸﾞ	1			
	13	279532		ｽｲﾍﾞﾙ	1			
	14	279539		ｶﾞｽｹｯﾄ	1	5		
	15	279537		ｽｸﾘｭ	2	5		
	16	279538		ｽｸﾘｭ	4	5		
	17	261864		ｶﾞｽｹｯﾄ	1	5		
	18	246909		ｹｰｽｱｾﾝﾌﾞﾘ	1			
	19	269030		ｴﾚﾒﾝﾄ	1			
	20	281777		ﾅﾍﾞｺﾈｼﾞ(+)WSW	2	10	M5X55WSW-7T	
	21	246623		ｸﾘｰﾅｶﾊﾞｰ	1			
	22	269031		ｽｸﾘｭ	1	5	M5X12	
	23	276310		ﾀﾝｸｱｾﾝﾌﾞﾘ	1		24～34ﾌｸﾑ	
×	24	563101		ﾌｭｰｴﾙﾀﾝｸ	1			
	25	275306		ﾀﾝｸｷｬｯﾌﾟﾌﾞｸﾐﾀﾃ	1		26ﾌｸﾑ	
	26	274875		ﾊﾟｯｷﾝ	1			
	27	261696		ﾌﾞﾘｰｻﾞｸﾐﾀﾃ	1			
	28	265752		ﾈﾝﾘﾖｳﾊﾟｲﾌﾟｱｾﾝﾌﾞﾘ	1		29～34ﾌｸﾑ	
	29	264031		ﾊﾟｲﾌﾟｸﾐﾀﾃ	1		30～32ﾌｸﾑ	
	30	261115		ｸﾞﾛﾒｯﾄ	1			
	31	261690		ﾈﾝﾘﾖｳﾊﾟｲﾌﾟ	1		160L	

記号	番号	品番	代表品番	部品名称	個数	単位販売数	備考	ﾒｰｶｰｺｰﾄﾞ
	32	263038		ｵｰﾊﾞﾌﾛｰﾊﾟｲﾌﾟ	1			
	33	277887		ﾌｲﾙﾀｱｾﾝﾌﾞﾘ	1			
	34	261117		ｸﾘｯﾌﾟ	1			-
	35	269828		ｽｸﾘｭ	2	5	M5X16W	
	36	281208		ﾅﾍﾞｺﾈｼﾞ(+)W	1	10	M5X16Wﾒｯｸ	
	37	281596		ﾗﾍﾞﾙ	1		ﾁﾖｰｸ	

VBC260STD，VBC260STDL
6. 付属品、オプション

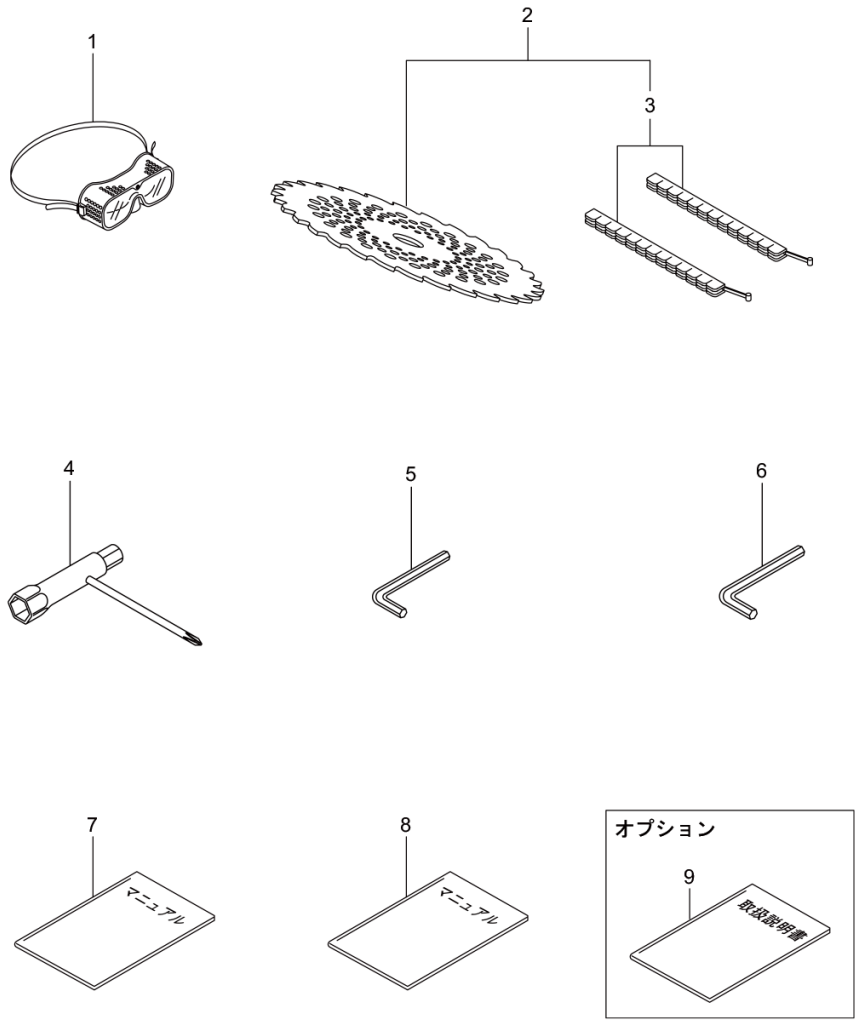

記号	番号	品番	代表品番	部品名称	個数	単位販売数	備考	ﾒｰｶｰｺｰﾄﾞ
	1	221460		ﾎｺﾞﾒｶﾞﾈ	1			
	2	610093		ﾁｯﾌﾟｿｰ 10(TH)	1		3ﾌｸﾑ	
	3	220534		ｶﾘﾊｶﾊﾞｰ	1			720913120
	4	210418		ｺﾝﾋﾞﾎﾞｯｸｽｽﾊﾟﾅ	1			
	5	219431		6ｶｸﾎﾞｳｽﾊﾟﾅ	1		ﾆﾒﾝﾊﾊﾞ3	
	6	219432		6ｶｸﾎﾞｳｽﾊﾟﾅ	1		ﾆﾒﾝﾊﾊﾞ4	
	7	610070		ｸｲｯｸｽﾀｰﾄﾏﾆｭｱﾙ(TH)	1		VBC230-260STD/L	
	8	245272		ｱﾝｾﾞﾝﾏﾆｭｱﾙ	1		ｱﾝｾﾞﾝｻｷﾞﾖｳ ｾﾂﾒｲ	
	9	558920		ﾄﾘｱｯｶｲｾﾂﾒｲｼｮ	1		VBC230-260STD/L	