No. 10588

VBC260STD

スマートフォンはこちら

下記以外の部品はこちら

部品名		JANコード	交換方法動画	丸山品番※グレーはパーツリスト品番
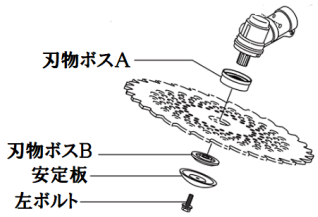	左ナット	—		—
	左ボルト	4941735700147		620673　215610
	刃物ボスA	設定なし		232927
	刃物ボスB	設定なし		238895
	アンテイバン	設定なし		902311
	プライマ	設定なし	YouTube	279527
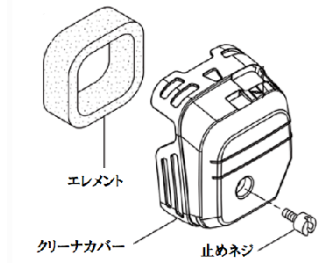	エレメント	4941735905023		400481　269030
	クリーナカバー	設定なし		246623 ※止めネジ別:269031
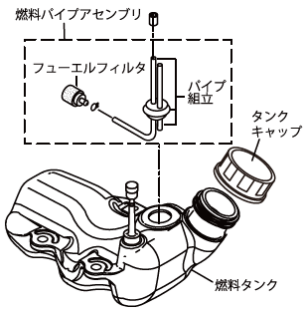	フューエルフィルター	4941735800113	YouTube	620679　277887
	パイプクミタテ	4941735915503	YouTube	418943　264031
	燃料パイプアセンブリ	設定なし		265752
	タンクキャップ	4941735800953		640070 大　275306
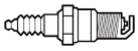	点火プラグ	4966328012124		591085 CJ6Y　407768